Mod. **ARS11**

BN20ET11FBLK

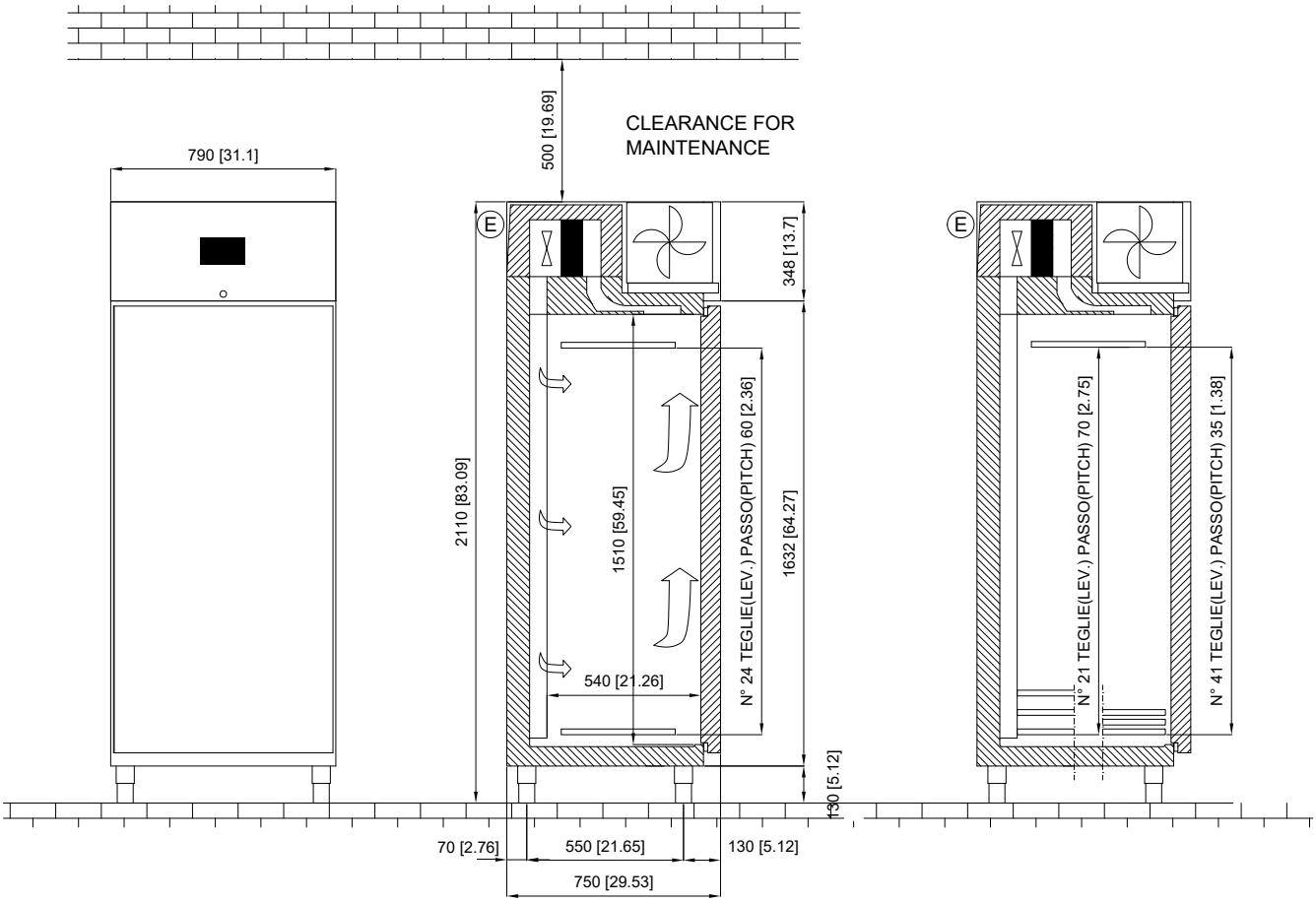

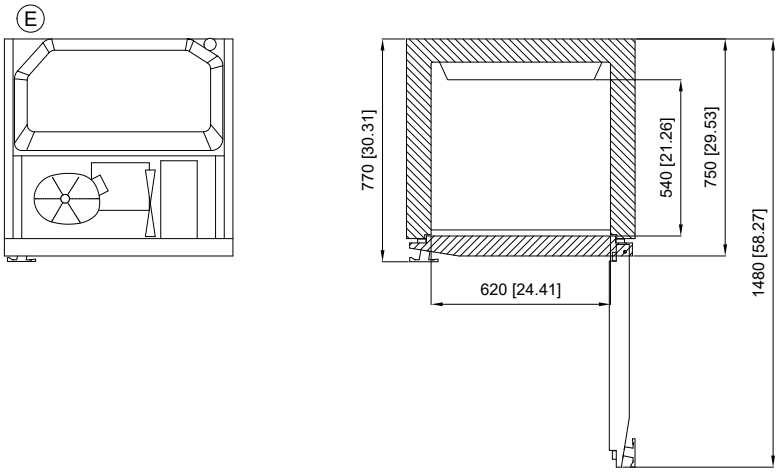

- G1 INGRESSO REFRIGERANTE ø 6
  REFRIGERANT INLET ø 6
- G2 USCITA REFRIGERANTE ø 10
  FERIGERANT OUTLET ø 10
- E CONNESSIONE ELETTRICA
  ELECTRICAL CONNECTION
- W CONNESSIONE SCARICO
  DRAIN CONNECTION
- H1 CONNESSIONE INGRESSO H2O 1/2"
  INLET WATER CONNECTION 1/2"
- H2 CONNESSIONE USCITA H2O 1/2"
  EXHAUST WATER CONNECTION 1/2"

DIMENSIONI mm
DIMENSIONS [in]

FRIULINOX - ALI GROUP Srl a Socio Unico
Via Treviso 4 - 33083 Taiedo di Chions (PN) ITALY
+39 0434 635411 - www.friulinox.com